ANFRAGE AUFFANGTRICHTER ATF

Firma		Ansprechpartner	
Straße, Nr.		Telefon	
PLZ		E-Mail	
Ort		Menge (Stück)	

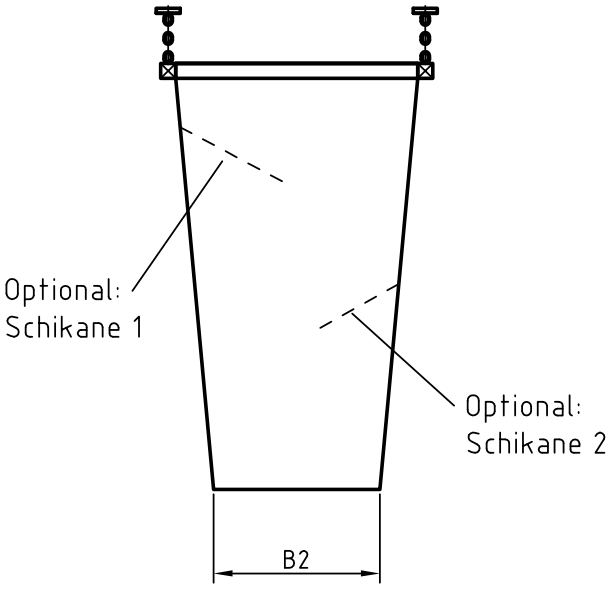

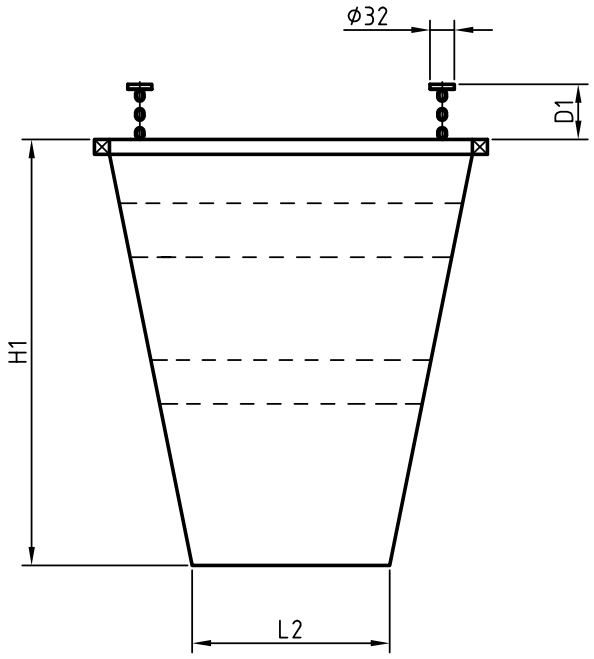

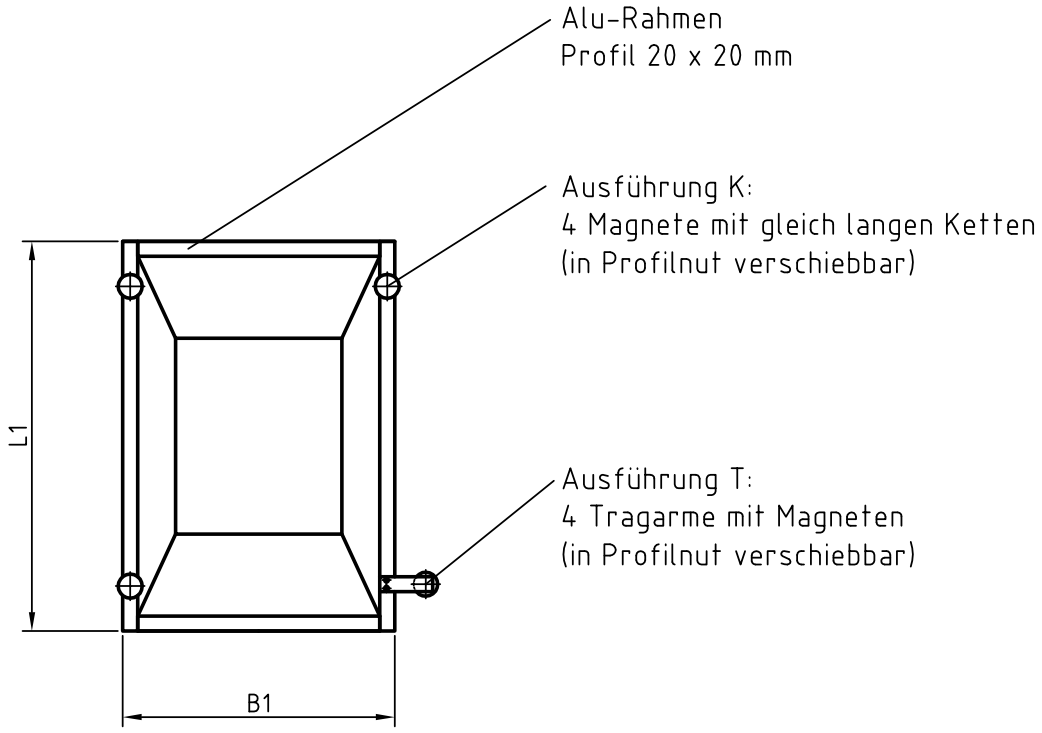

Abmessungen Tragarm:

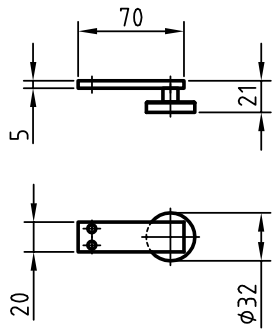

ANFRAGE AUFFANGTRICHTER ATF

Form- oder Maschinenbettbreite	B1=		mm
Auslaufbreite	B2=		mm
Distanz Unterkante Werkzeug & Oberkante Trichter (min. 8 mm Magnethöhe)	D1=		mm
Gesamthöhe (ohne Distanzen)	H1=		mm
Gesamtlänge (Formöffnungsweg)	L1=		mm
Auslauflänge	L2=		mm

Optional:

- ☐ Schikane 1
- ☐ Schikane 2

Größe der gespritzten Teile (L x B x H) _____ mm

- ☐ Ausführung K: 4 Ketten + 4 Magnete (Standard 200 mm)
- ☐ Ausführung T: 4 Tragarme inkl. 4 Magnete
- ☐ Ausführung D: 4 Distanzen + 4 Magnete

Materialauswahl:

- ☐ FM100.001 (PE, blau)
- ☐ FM100.002 (PVC, silber)
- ☐ FM100.003 (PVC, blau)
- ☐ FM100.004 (Kevlar, silber)
- ☐ FM100.005 (PP, weiß, FDA)
- ☐ FM100.006 (PBT, weiß)