ANFRAGE SCHUTZROLLO RS (STANDARDGRÖSSEN)

Firma		Ansprechpartner	
Straße, Nr.		Telefon	
PLZ		E-Mail	
Ort			

Wählen Sie eine Standardgröße aus.
Sollten Sie keine passende Größe für Ihr Werkzeug finden füllen Sie bitte das entsprechende Formular für Sondergrößen aus.

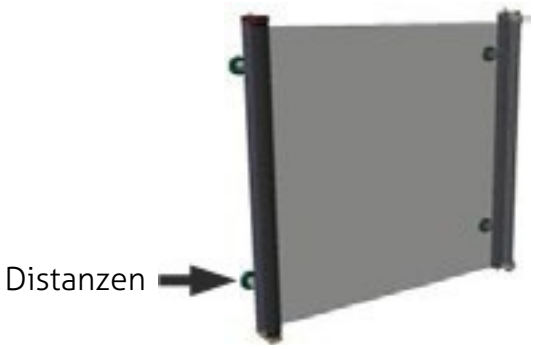

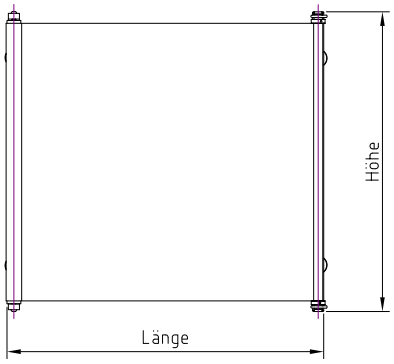

Menge	Artikelnummer	Höhe	Länge	Distanzen	Material	
[Stück]		[mm]	[mm]	[mm]	FM100.007	FM100.008
					anthrazit	weiß, FDA
	110.235.550	235	550	45		
	110.235.750	235	750	45		
	110.295.550	295	550	45		
	110.295.750	295	750	45		
	110.335.550	335	550	45		
	110.335.750	335	750	45		
	110.380.550	380	550	45		
	110.380.750	380	750	45		
	110.435.550	435	550	45		
	110.435.750	435	750	45		
	110.535.550	535	550	45		
	110.535.750	535	750	45		
	110.635.550	635	550	45		
	110.635.750	635	750	45		

Optional:

- [ ] Handgriffe: Ermöglichen eine schnellere und einfachere Montage des Rollos
- [ ] Schutzbleche: Verhindern das Entweichen von Kleinteilen an den Seiten des Rollos
- [ ] Schwimmende Lagerung: Erhöht die Lebensdauer und vereinfacht die Montage des Rollos

ANFRAGE SCHUTZROLLO RS (SONDERGRÖSSEN)

Firma		Ansprechpartner	
Straße, Nr.		Telefon	
PLZ		E-Mail	
Ort		Menge (Stück)	

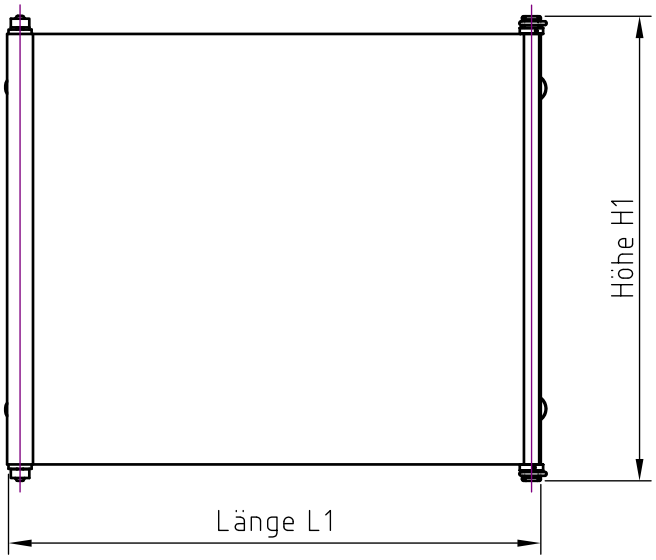

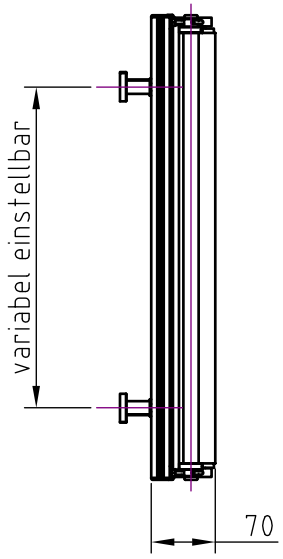

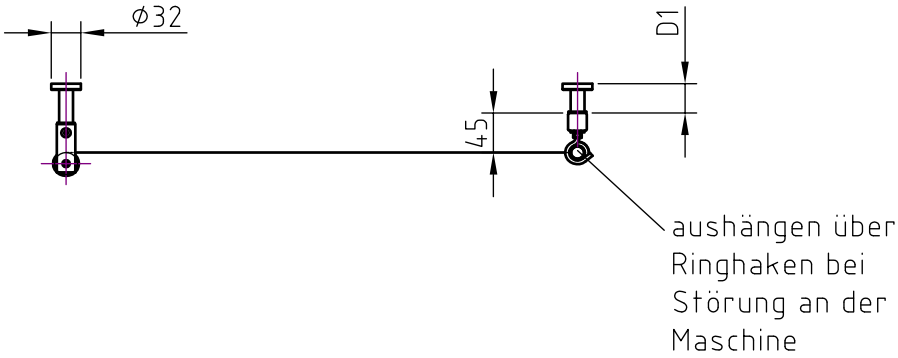

Länge	L1=	mm
Höhe	H1=	mm
Distanz zum Werkzeug (min. 8 mm Magnethöhe)	D1=	mm

Optional:

- ☐ Handgriffe: Ermöglichen eine schnellere und einfachere Montage des Rollos
- ☐ Schutzbleche: Verhindern das Entweichen von Kleinteilen an den Seiten des Rollos
- ☐ Schwimmende Lagerung: Erhöht die Lebensdauer und vereinfacht die Montage des Rollos

Materialauswahl:

☐ FM100.007 (Anthrazit) ☐ FM100.008 (Weiß, FDA)